平成28年度　全日本9人制バレーボール総合男子女子選手権大会
長野県予選会

《男子組合せ》

Aコート ･･･白馬村ウイング21

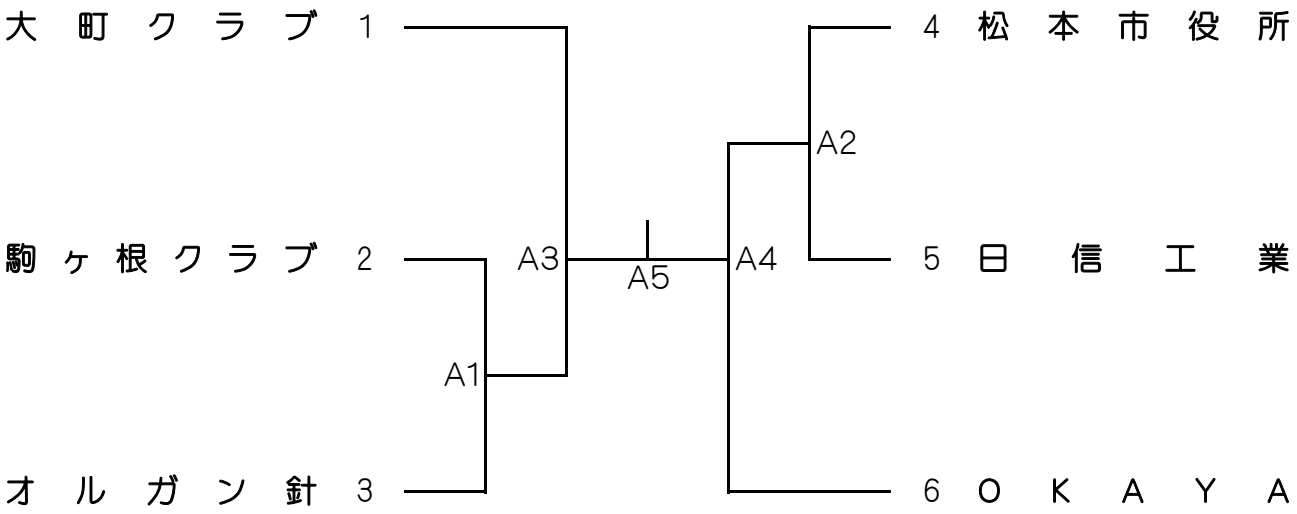

《女子組合せ》

Bコート ･･･白馬村ウイング21

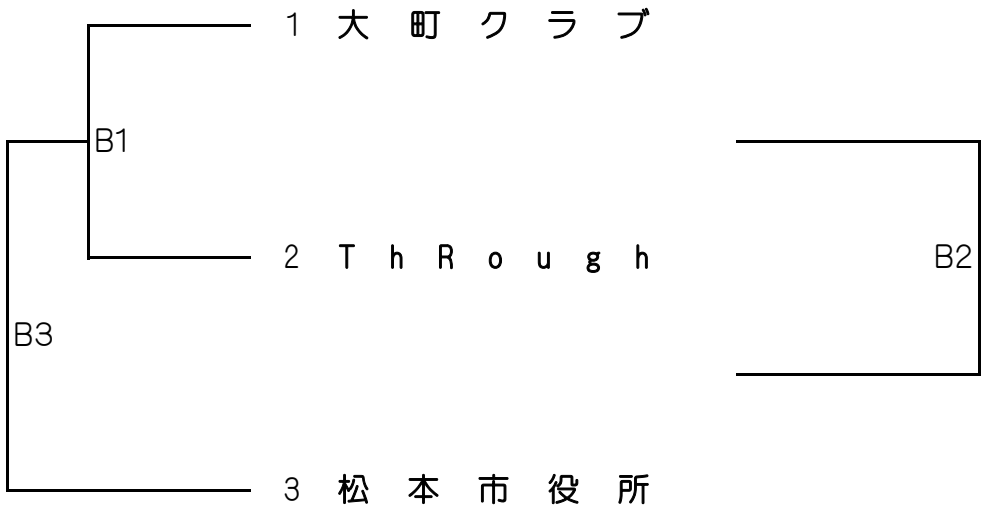

結果	優勝	準優勝	第3位	
男子				
女子				

x_3			