第49回 全国ママさんバレーボール大会

親善交流試合 結果表

8月3日(金)

グリーンアリーナ神戸(メイン)

【Aコート】

(1組)

香川	2 (21－12, 21－16) 0		
埼玉		1 (21－17, 19－21) 1	
宮崎	2 (21－11, 21－20) 0		
長崎	2 (21－16, 21－10) 0		

(2組)

岩手	2 (21－4, 21－10) 0		
長野		2 (21－1, 21－6) 0	
福岡	1 (19－21, 21－14) 1		
高知	1 (20－21, 21－19) 1		

【Bコート】

(3組)

京都	1 (15－21, 21－10) 1		
愛知		2 (21－19, 21－10) 0	
兵庫2	2 (21－12, 21－9) 0		
鹿児島	2 (21－17, 21－14) 0		

(4組)

静岡	1 (19－21, 21－12) 1		
熊本		1 (21－9, 20－21) 1	
岡山	1 (21－18, 20－21) 1		
東京	2 (21－11, 21－8) 0		

【Cコート】

(5組)

北海道	2 (21－17, 21－20) 0		
大阪		2 (21－11, 21－15) 0	
福島	2 (21－16, 21－14) 0		
兵庫1	2 (21－7, 21－16) 0		

(6組)

三重	1 (21－9, 16－21) 1		
山梨		2 (21－18, 21－16) 0	
滋賀	2 (21－7, 21－20) 0		
青森	2 (21－19, 21－12) 0		

グリーンアリーナ神戸(サブ)

【Dコート】

(7組)

佐賀	1 (21－13, 19－21) 1		
大分		1 (21－10, 19－21) 1	
茨城	1 (14－21, 21－12) 1		
山形	1 (14－21, 21－12) 1		

(8組)

広島	2 (21－15, 21－15) 0		
宮城		1 (21－16, 19－21) 1	
栃木	1 (21－14, 18－21) 1		
福井	2 (21－12, 21－10) 0		

神戸市立中央体育館

【Eコート】

(9組)

愛媛	1 (17－21, 21－14) 1		
石川		1 (21－18, 20－21) 1	
岐阜	2 (21－12, 21－15) 0		
島根	1 (20－21, 21－20) 1 *(5) (3)		

(10組)

千葉	2 (21－6, 21－9) 0		
秋田		1 (14－21, 21－13) 1	
富山	1 (17－21, 21－13) 1		
山口	1 (21－16, 19－21) 1		

【Fコート】

(11組)

和歌山	2 (21－18, 21－12) 0		
奈良		1 (18－21, 21－17) 1	
鳥取	2 (21－13, 21－9) 0		
徳島	2 (21－18, 21－16) 0		

(12組)

沖縄	2 (21－14, 21－17) 0		
群馬		2 (21－14, 21－12) 0	
新潟	2 (21－16, 21－20) 0		

＊ 1対1で得失点が同じ場合はジャンケンで先に5勝したチームが勝ちとする。
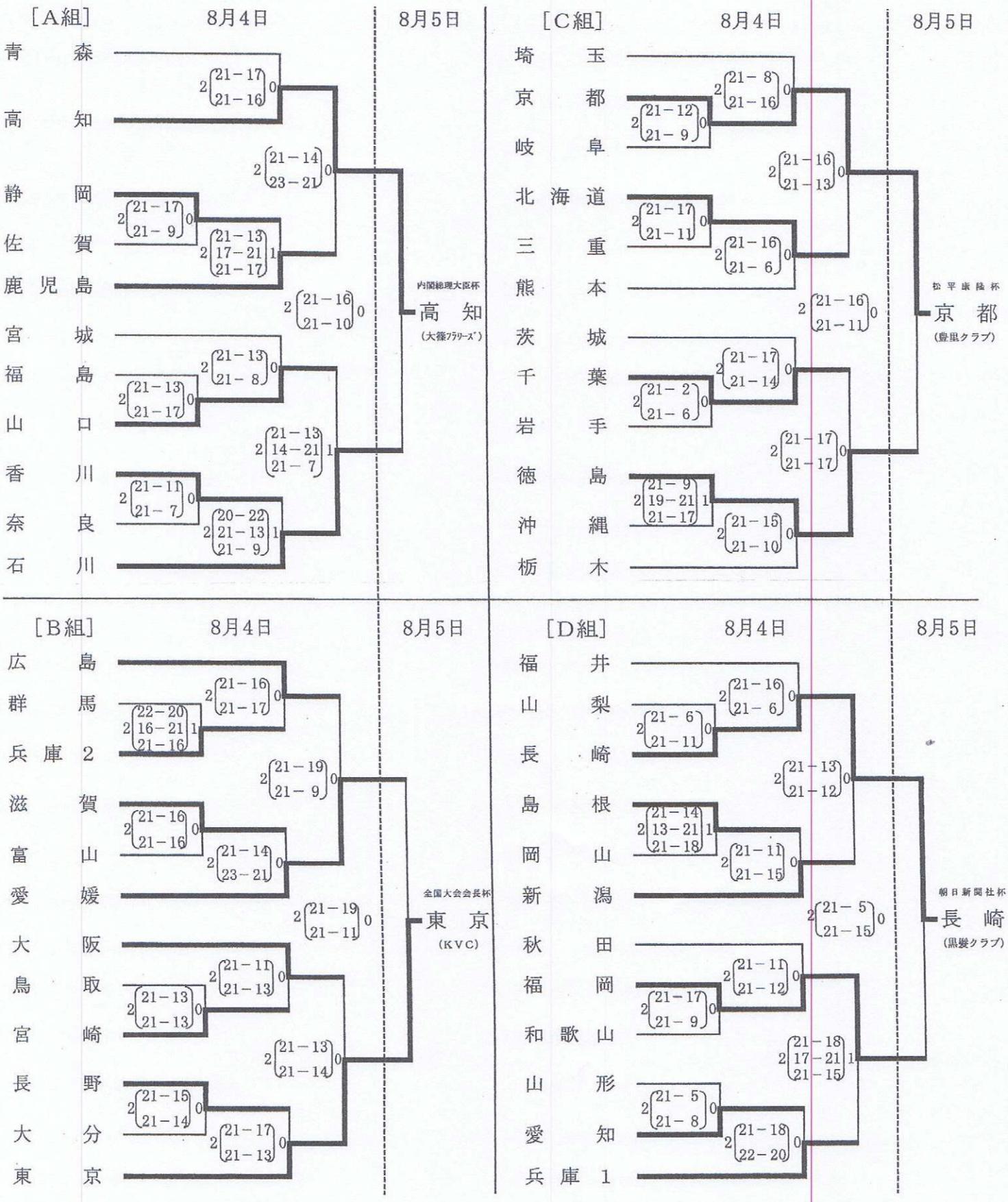
第４９回 全国ママさんバレーボール大会 トーナメント戦 結果表