平成２６年度
全日本６人制クラブカップ男女選手権長野県予選会

《男子組合せ》

Ａ・Ｂコート ／飯田市鼎体育館

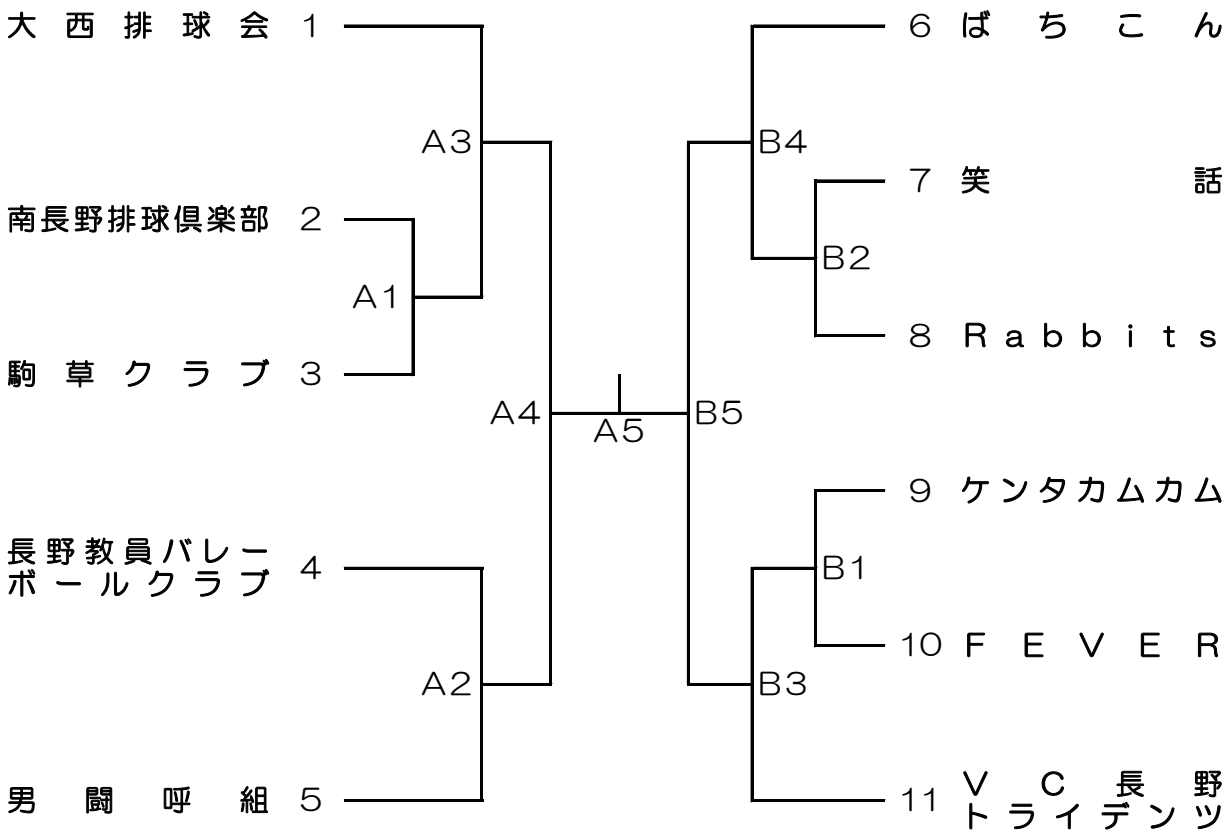

《女子組合せ》

Ｃコート ／飯田勤労者体育センター体育館

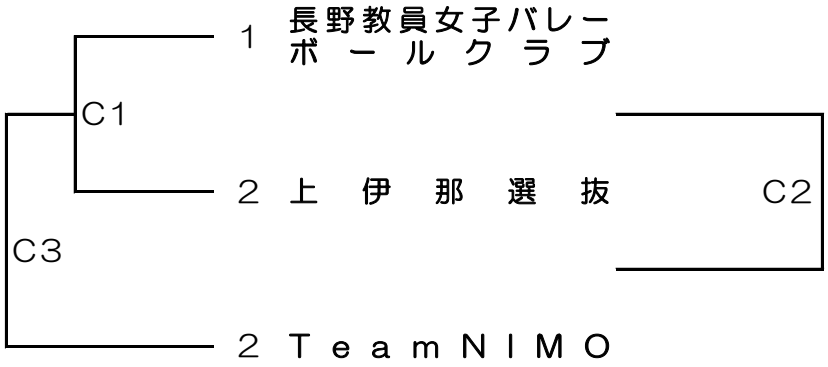

結　果	優勝	準優勝	第３位	
男　子				
女　子				