平成２６年度
天皇杯・皇后杯全日本バレーボール選手権大会長野県ラウンド

《男子組合せ》

Ａコート ／岡谷市総合体育館　スワンドーム　・　Ｃコート／岡谷市総合体育館　東体育館

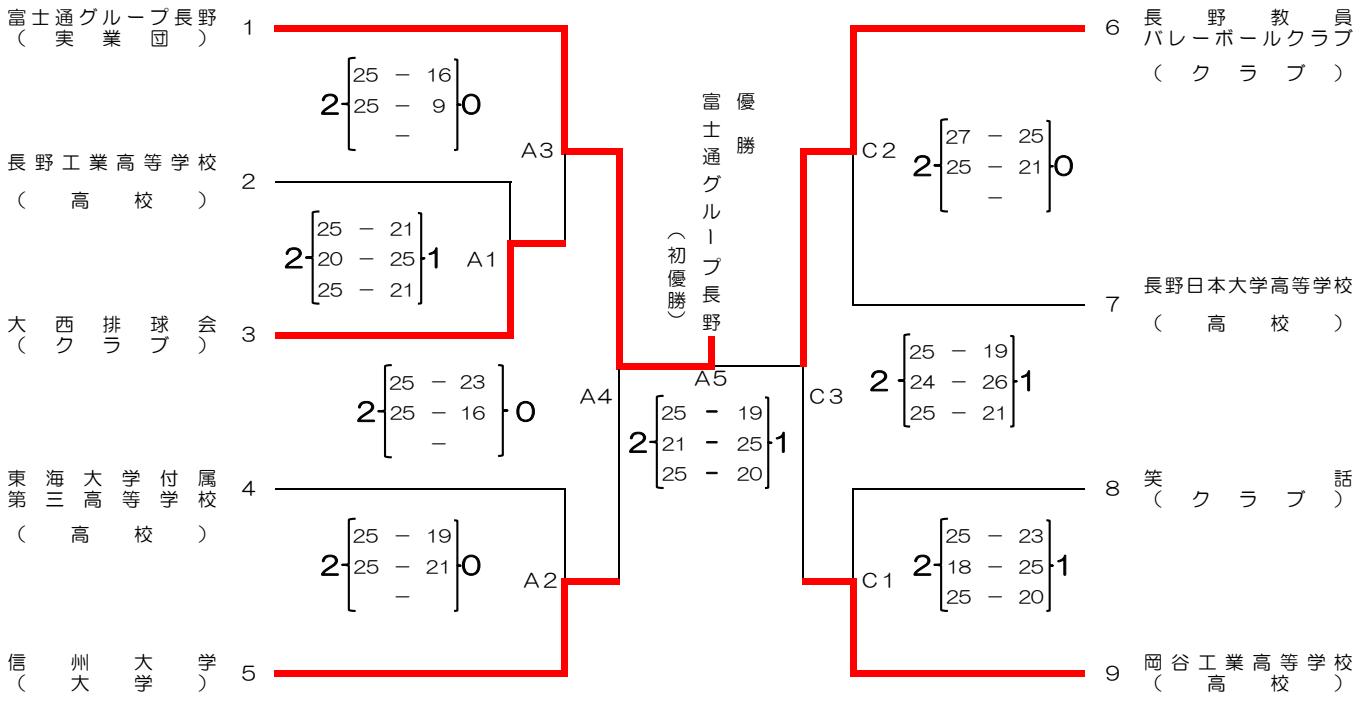

《女子組合せ》

Ｂコート ／岡谷市総合体育館　スワンドーム　・　Ｄコート／岡谷市総合体育館　東体育館

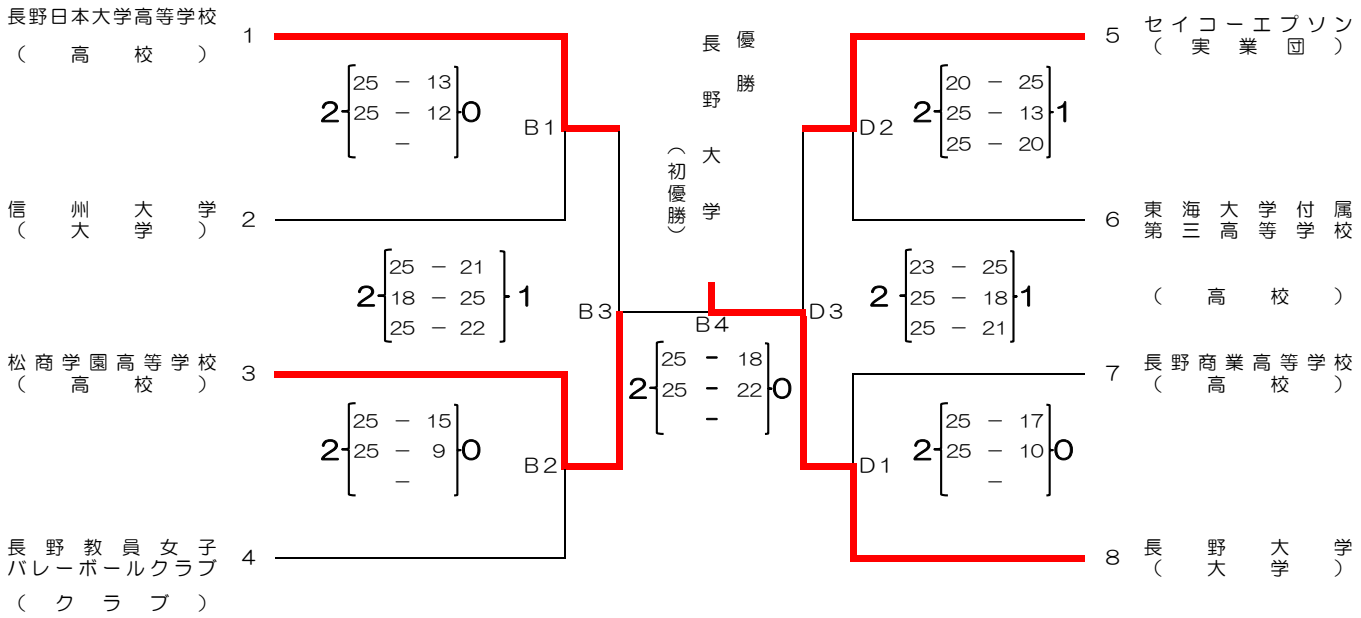

結　果	優勝	準優勝	第３位	
男　子	富士通グループ長野	長　野　教　員	信　州　大　学	岡谷工業高等学校
女　子	長　野　大　学	松商学園高等学校	セイコーエプソン	長野日本大学高等学校

記載　　武田　　勝
090−2665−3521

※　男女の優勝チームは、10月4日～5日に富山県黒部市で開催される「北信越ブロック大会」に出場する。